Kaudis Plug-In

İçten Motorlu Düz Camlı Depolu Servis Reyonu
Plug In Ventilated S.g. Serve Over Counter With *Understorage*

TR

- Tava altı soğutmalı depo
- 230 mm genişliğinde paslanmaz çelik tezgah
- Paslanmaz çelik tava
- Temperli ve dik kaldırılabilir camlar
- Plastik bumperler
- Ral kodu renk seçenekleri
- ABS kaliteli yan duvarlar ve alt depo kapıları
- PVC kaplı iç yüzey
- Sessiz ve verimli kondenser ünitesi
- Üstte tek sıra T8 LED aydınlatma

EN

- Refrigerated Understorage
- 230 mm Stainless steel workplate
- Stainless steel trays
- Lift Up tempered Straight Glass
- Plastic protection bumpers
- RAL Colour options
- ABS Sidewalls and storage doors
- PVC coated interior surface
- Silent&efficient condensing unit
- Single T8 LED canopy lightning



Detaylar



QR Kodu Tarayarak
Ürün Hakkında Daha Fazla Bilgi Alabilirsiniz.

Scan the QR Code to Access More Information About the Product.

KAUDIS PLUG-IN		TEKNİK BİLGİLER TECHNICAL SPECIFICATION
DERİNLİK DEPTH	mm	1090
ÇALIŞMA SICAKLIĞI OPERATING TEMPERATURE	°C	M1 (-1/+5C)
UZUNLUK (YAN KAPAKLAR HARİÇ) LENGTH *(WITHOUT SIDE WALL)*	mm	937,5
		1250
		1850
		2500
		3125
		3750
YAN KAPAK KALINLIĞI SIDE WALL THICKNESS	mm	50 + 50

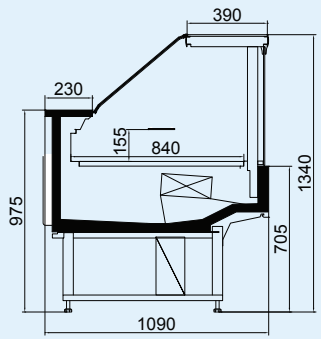

KAUDIS PLUG-IN